WN 056528-45532
10/11

D

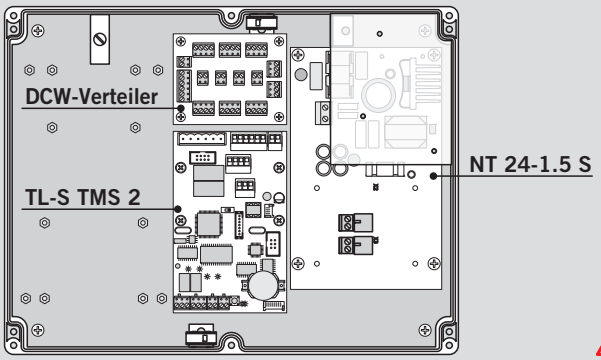

Elektrostatisch gefährdete Bauelemente

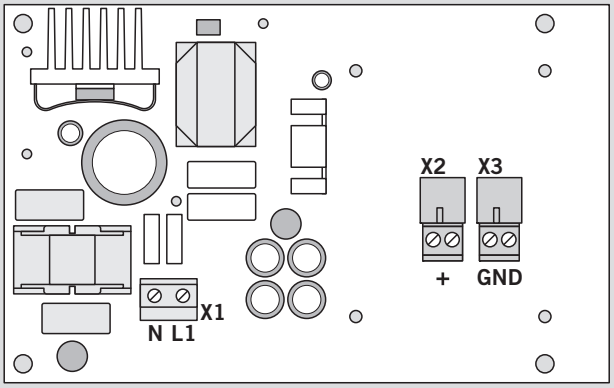

Technische Daten:

Versorgungsspannung:	230 VAC, +/- 15%
Eingangsnennstrom:	0,35 A
Ausgangsspannung:	24 VDC, +/- 10%
Ausgangsnennstrom:	1,5 A (-20°C bis +50°C)

Beschaltung NT 24-1.5 S

X1
N ← 230 VAC
L1 ← 230 VAC
Versorgungsspannung +/- 15%

X2
+ → +24 VDC
+ → +24 VDC

X3
– ⊥ GND
– ⊥ GND

GB

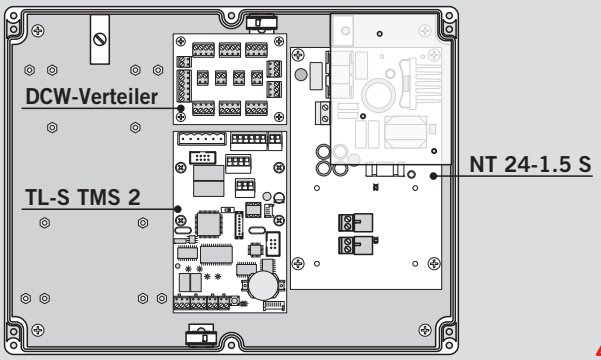

Static sensitive devices

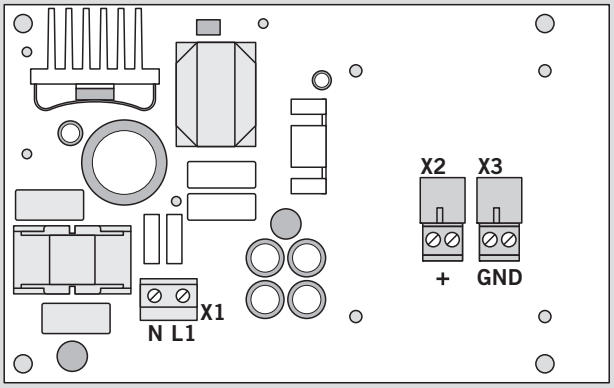

Technical data:

Power supply:	230 vAC, +/- 15%
Rated input current:	0,35 A
Output voltage:	24 vDC, +/- 10%
Rated output current:	1,5 A (-20°C to +50°C)

Terminal descriptions NT 24-1.5 S

X1
- N ← 230 vAC
- L1 ← 230 vAC

Power supply +/- 15%

X2 (+)
- → +24 vDC
- → +24 vDC

X3 (–)
- ⊥ GND
- ⊥ GND

Änderungen vorbehalten
Subject to change without notice